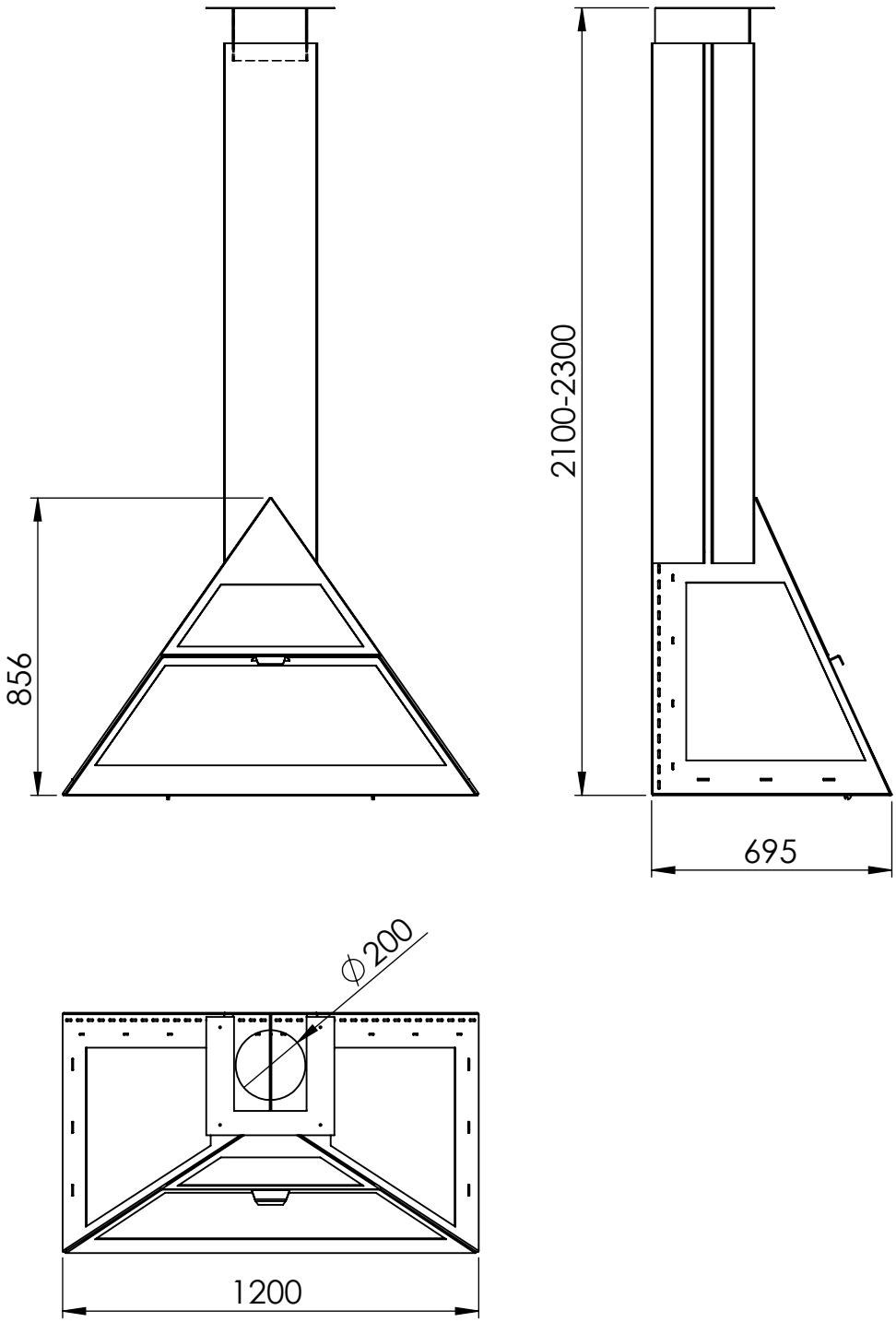
856
2100-2300
695
Ø200
1200