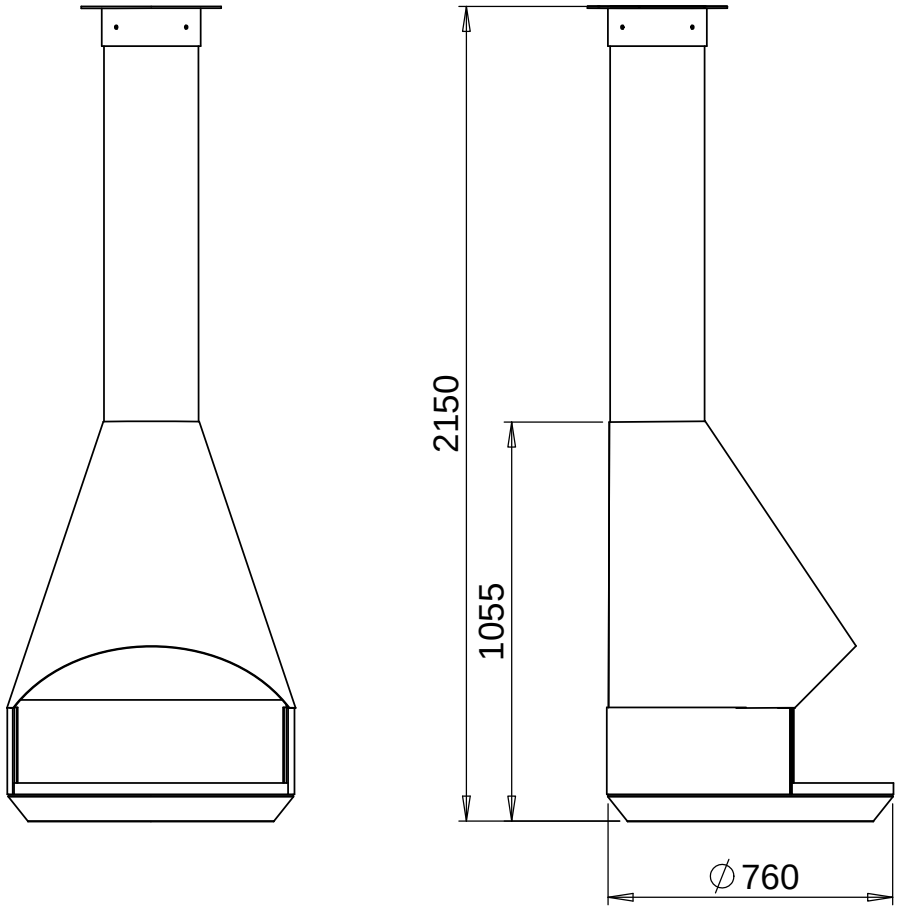
2150
1055
∅760

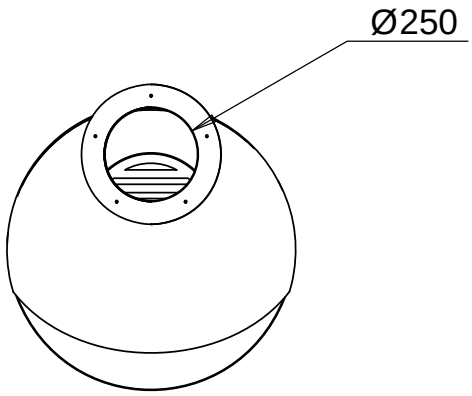
Ø250