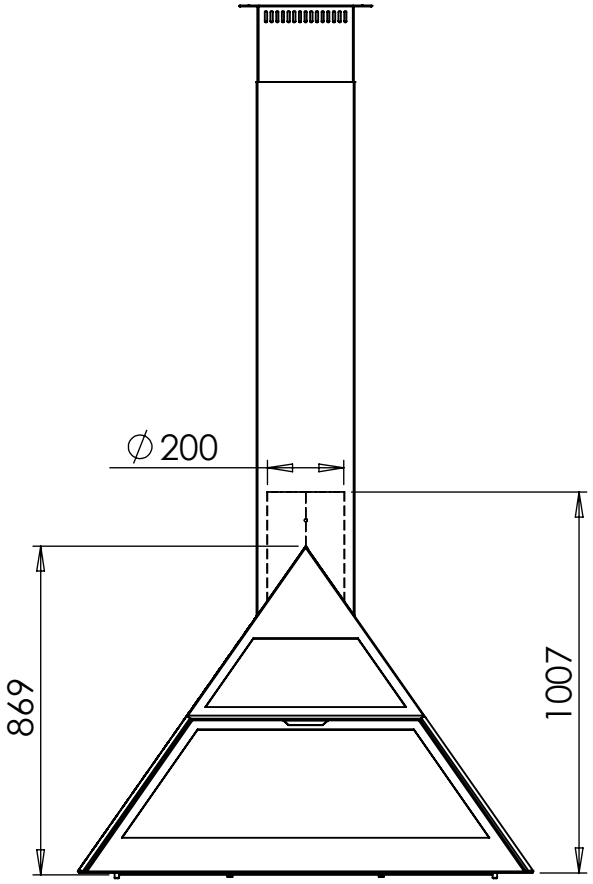
∅200
869
1007

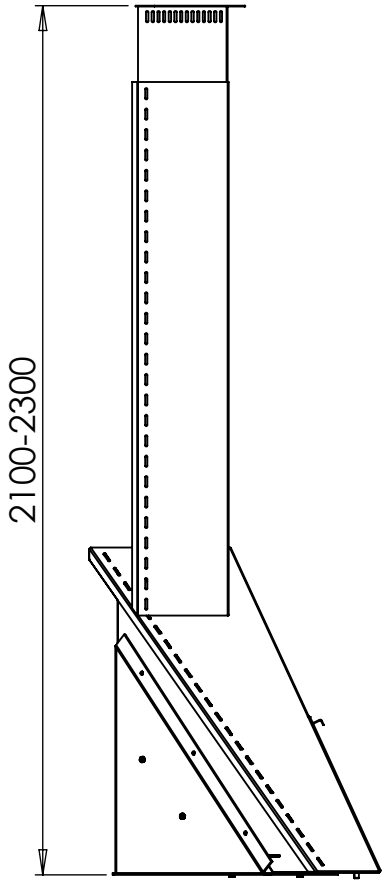
2100-2300

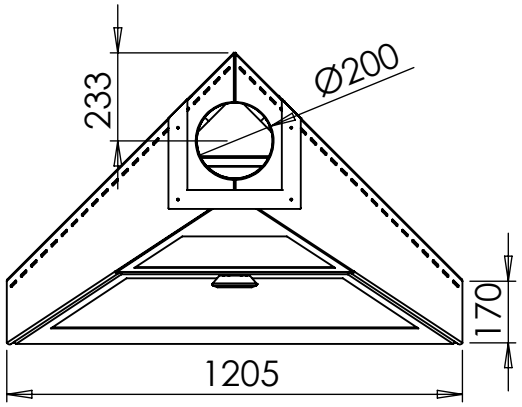
233
∅200
170
1205