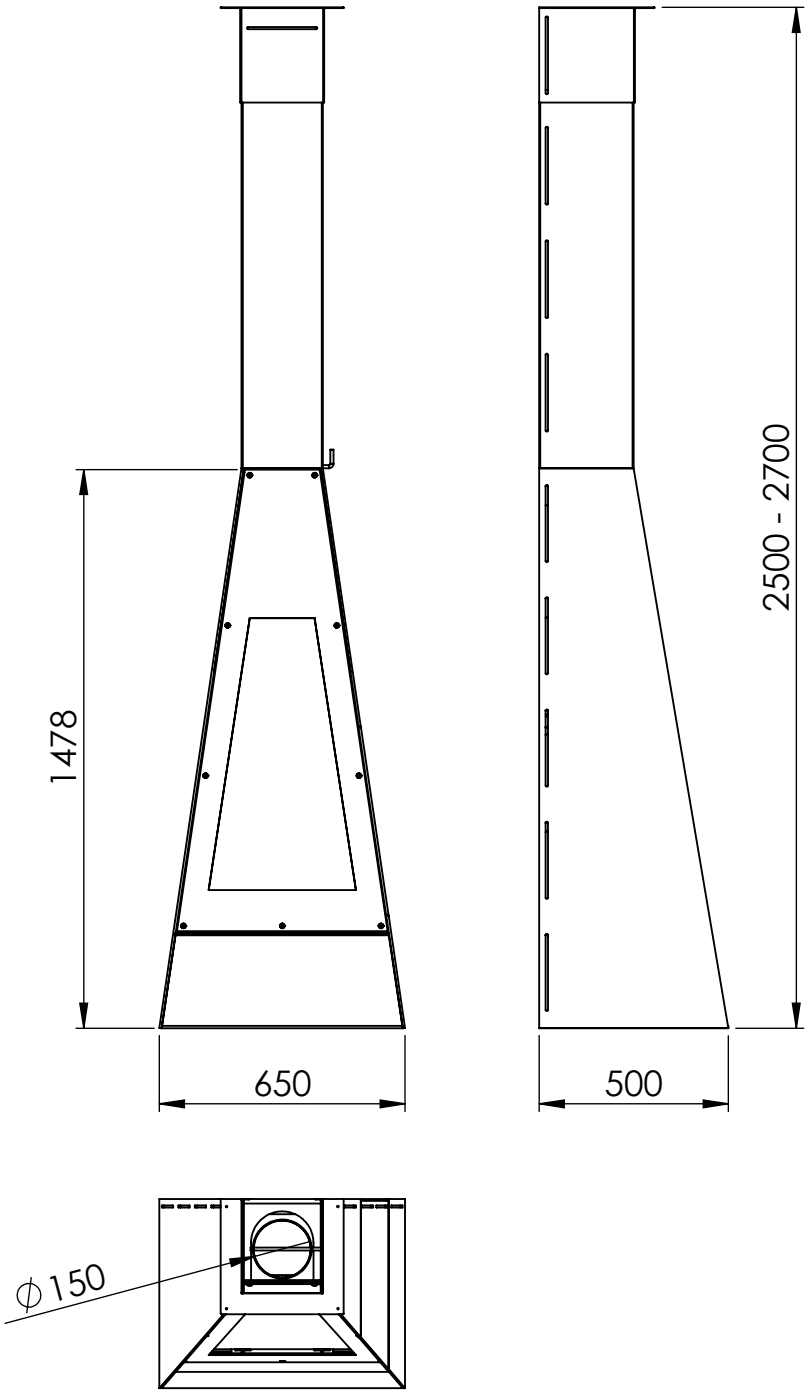
1478
650
2500 - 2700
500
ϕ150